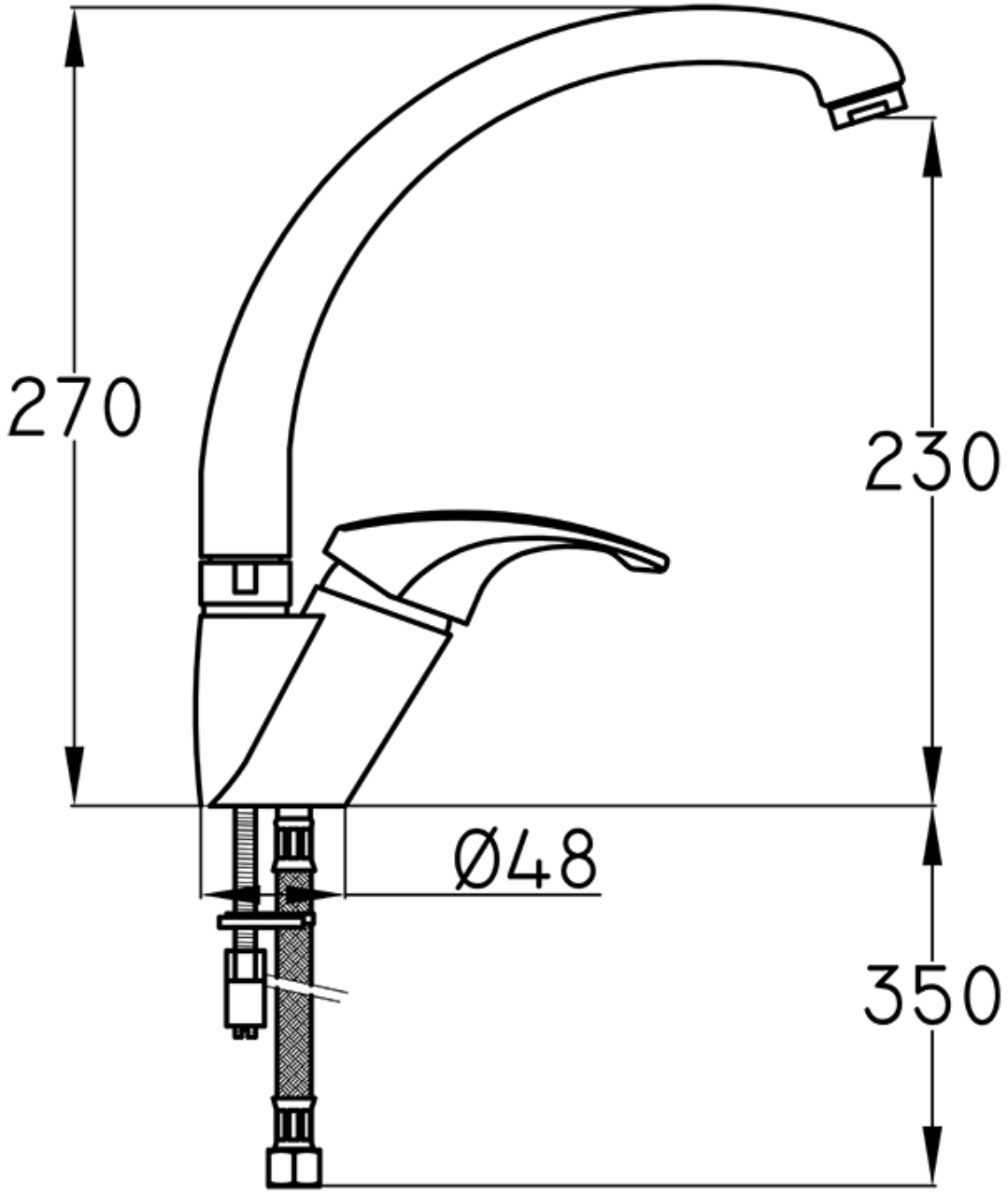
270
230
Ø48
350